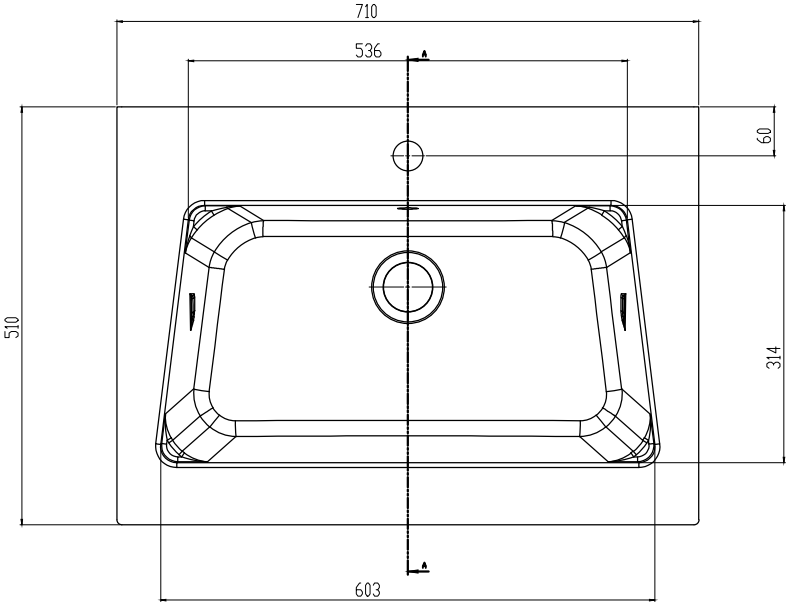

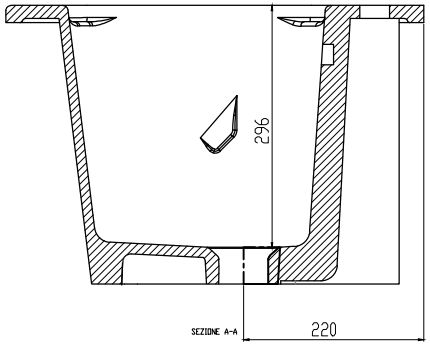

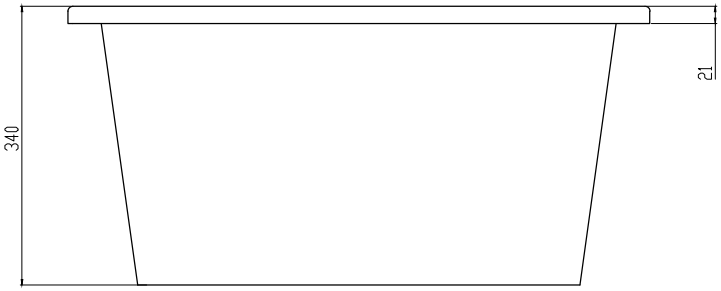

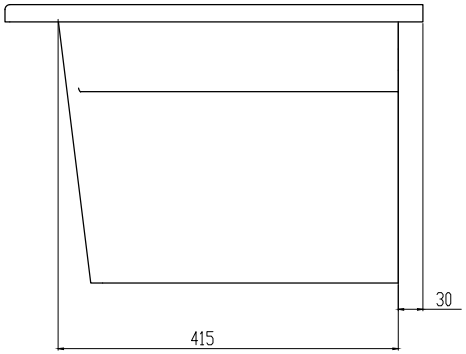

lavandino spessore obbligato da 13 quoo 71 191 pi